Адрес: Россия, г. Тула, ул. Щегловская засека, 31А
тел.: 8-800-770-76-54
E-mail:toexpro@mail.ru
Internet:http://www.expro.ru

Серия мебели Lemo
Схема сборки брифинга
L-891

Инструмент для сборки

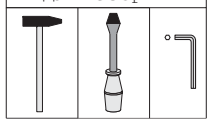

1.Перед началом сборки убедитесь, пожалуйста, в полной комплектации и целостности деталей.
Обращаем Ваше внимание, что все претензии по внешнему виду деталей принимаются только ДО осуществления сборки элементов.
2.Не утилизируйте упаковки от изделий до окончания сборки. В случае оформления рекламации понадобится указать данные с этикеток.

Детали

Поз.	Наименование	Кол-во	Размер детали
1	Столешница 900x890	1	900x890x25
2	Опора 1	2	717x590x25
3	Опора 2	2	717x293x25

Фурнитура

Поз.	Наименование	Кол-во	Эскиз
4	Втулка металлическая	3	
5	Втулка пластиковая М6	9	
6	Шкант	5	
7	Опора	3	
8	Дюбель М6	6	
9	Эксцентрик 15x17	6	
10	Крепление плоское	2	
11	Саморез 4,2x19 прессшайба	12	

Порядок сборки:

1. Вбейте пластиковые муфты 5 в отверстия на деталях 1 и 2. (рис.1,3)
2. Вставьте эксцентрики 9 в отверстия на деталях 2 и 3 стрелками к торцевым отверстиям. (рис.3,4)
3. Вверните в детали 2 и 3 металлические муфты 4 и вверните в них опоры 7. (рис.3,4)
4. Вбейте шканты 6 в торцы деталей 2 и 3. (рис.3,4)
5. Вверните дюбели 8 в пластиковые муфты на детали 2. (рис.3)
6. Соедините деталь 2 с деталью 3 и затяните эксцентрики по часовой стрелке до упора. (рис.5)
7. Установка опор 2 и 3 рассчитана на 2 варианта: со смещением от края столешницы (рис.2.1) и без смещения (рис.2.2). В первом варианте дюбели 8 вкручиваются в пластиковые муфты, расположенные ближе к центру детали 1, а во втором варианте ближе к краю детали 1.
8. Соедините деталь 1 с деталями 2,3 и затяните эксцентрики по часовой стрелке до упора. (рис.6)
9. Установите столешницу 1 к тыльной стороне стола 12.
10. Соедините столешницу 1 со столешницей стола 12 при помощи крепежных пластин 10 и саморезов 11.

Брифинг полностью собран!

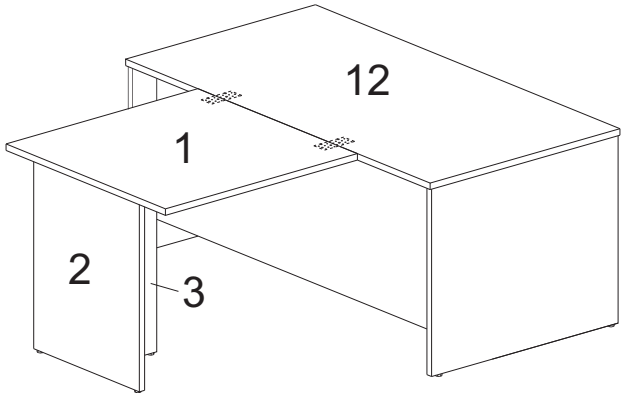

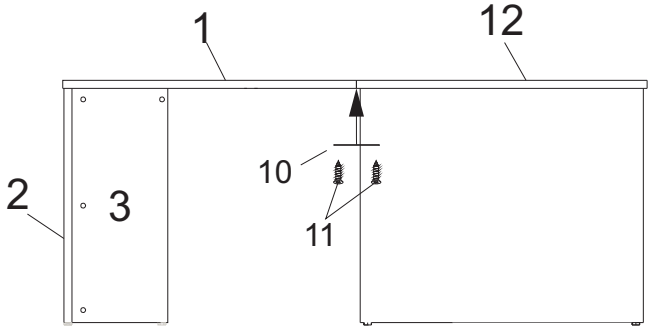

Адрес: Россия, г. Тула, ул. Щегловская засека, 31А
тел.: 8-800-770-76-54
E-mail:toexpro@mail.ru
Internet:http://www.expro.ru

Серия мебели Lemo
Схема сборки брифинга
L-891

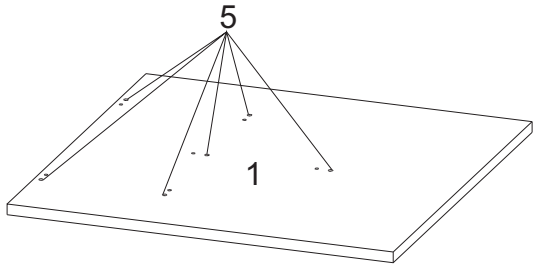

Рис.1

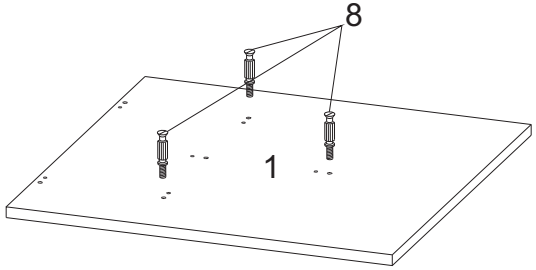

Рис.2.1

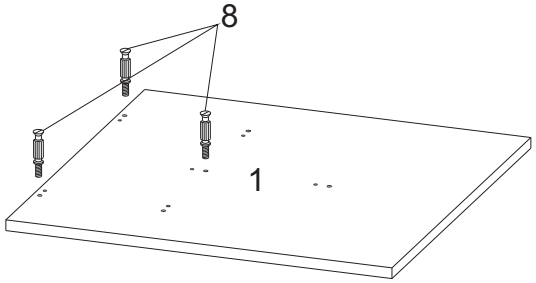

Рис.2.2

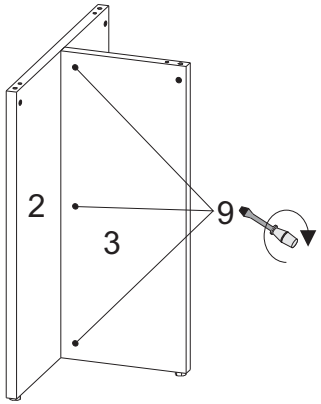

Рис.5

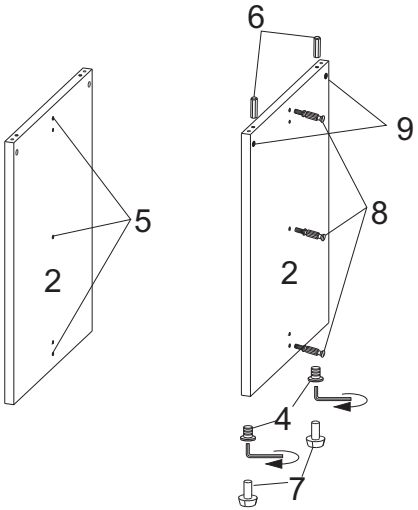

Рис.3

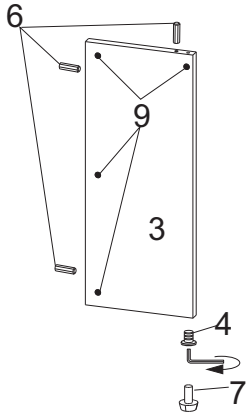

Рис.4

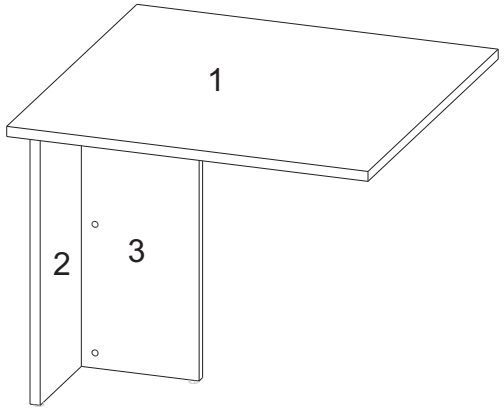

Рис.6