Экспро
Фабрика современной мебели

Адрес: Россия, г. Тула,
ул. Щегловская засека, 31А
тел.: 8-800-770-76-54
E-mail:toexpro@mail.ru
Internet:http://www.expro.ru

Установка стеклянных дверей

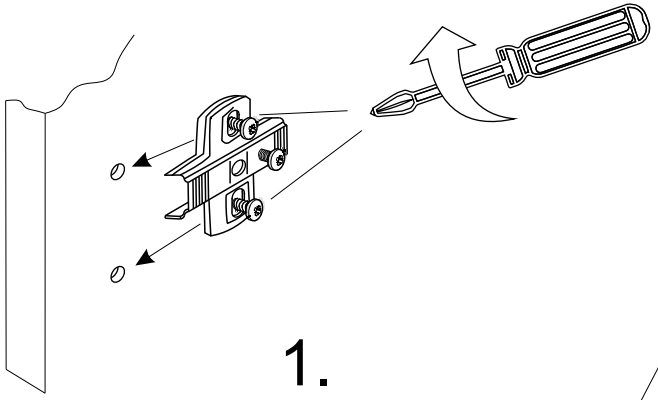

1.

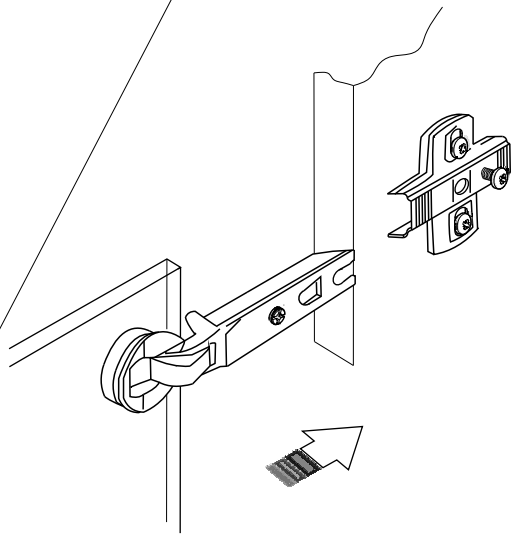

3.

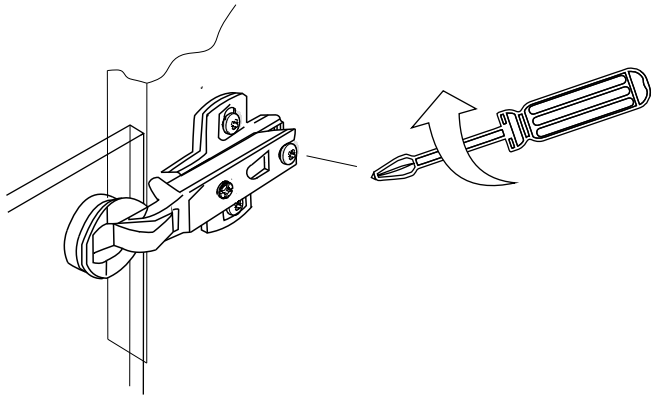

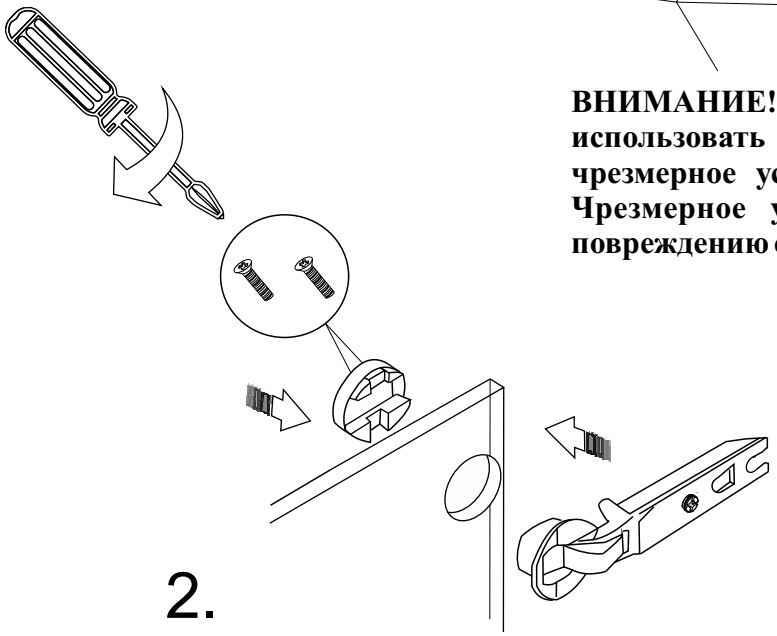

2.

ВНИМАНИЕ!!! при работе со стеклом не использовать шуруповерт и не прилагать чрезмерное усилие при затяжке винтов. Чрезмерное усилие может привести к повреждению стекла.

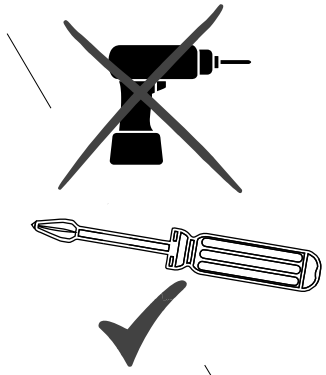

4.

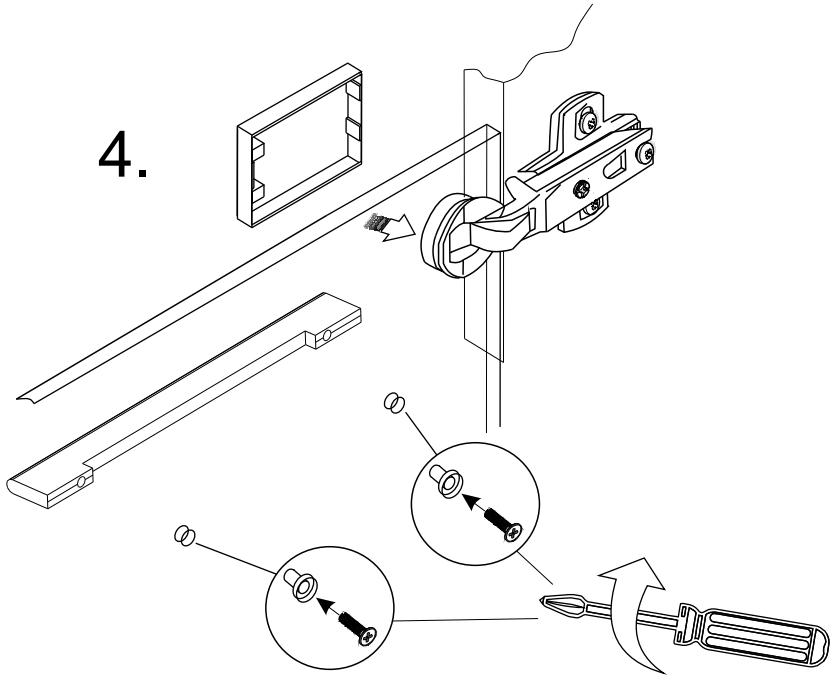

Экспро
Фабрика современной мебели

Адрес: Россия, г. Тула,
ул. Щегловская засека, 31А
тел.: 8-800-770-76-54
E-mail:toexpro@mail.ru
Internet:http://www.expro.ru

Регулировка положения стеклянных дверей

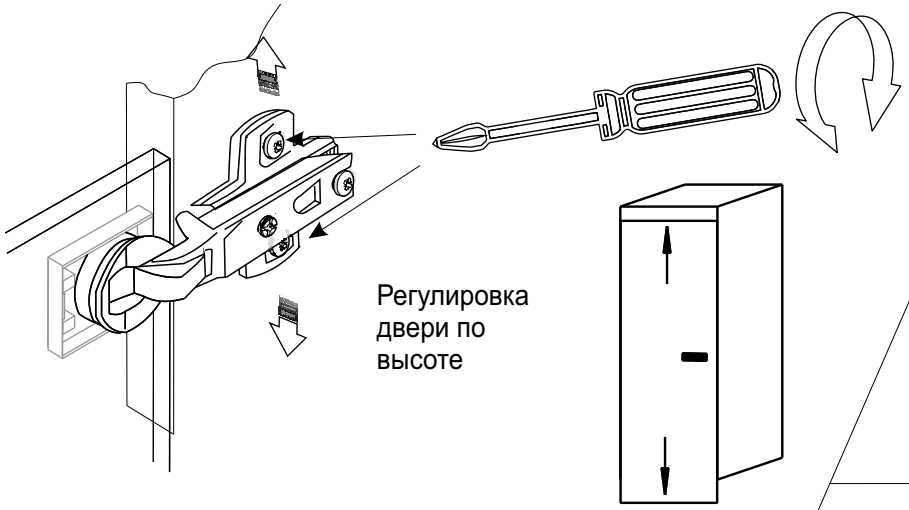

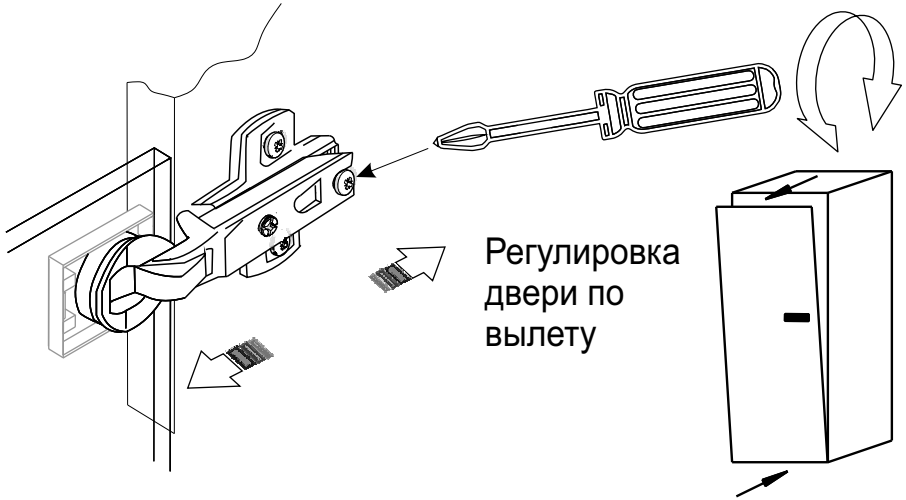

Установка дверей осуществляется на предварительно выставленный по уровню каркас!!!