Экспро
Фабрика современной мебели
Адрес: Россия, г. Тула, ул. Щегловская засека, 31А
тел.: 8-800-770-76-54
E-mail:toexpro@mail.ru
Internet:http://www.expro.ru

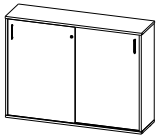

Схема сборки тумбы-купе С-75

1. Вбить шканты D в торцы деталей 3, 4, 5 и 6.
2. Вставить эксцентрики A в отверстия на деталях 3, 4 и 5 стрелками к торцевым отверстиям.
3. Вставить эксцентрики B в отверстия на деталях 8 стрелками к торцевым отверстиям.
4. Ввернуть дюбели C в деталь 3 и 4.

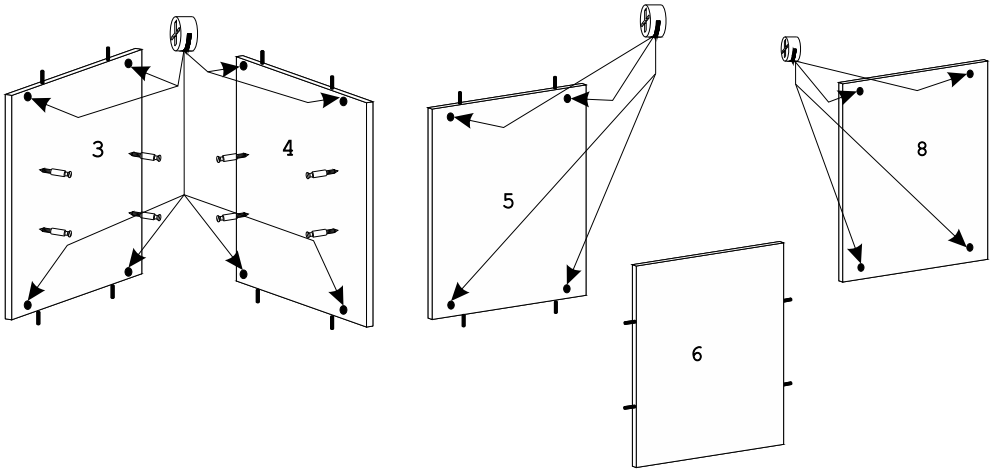

5. Вставить в отверстия на детали 2 опоры H, отрегулировать по высоте шестигранным ключом.
6. Ввернуть дюбели C в деталь 1, 2, 3, 4 и 5
7. Вставить в нижние отвертстия на деталях 12,13 ролики M и привернуть их шурупами G.
8. Забить в верхние отверстия на детали 12,13 направляющие ригели L.
9. Прикрутить замок F шурупами G к детали 12.
10. Прикрутить ручки E винтами J.
11. Вбить в отверстие на детали 12 дверной упор K.

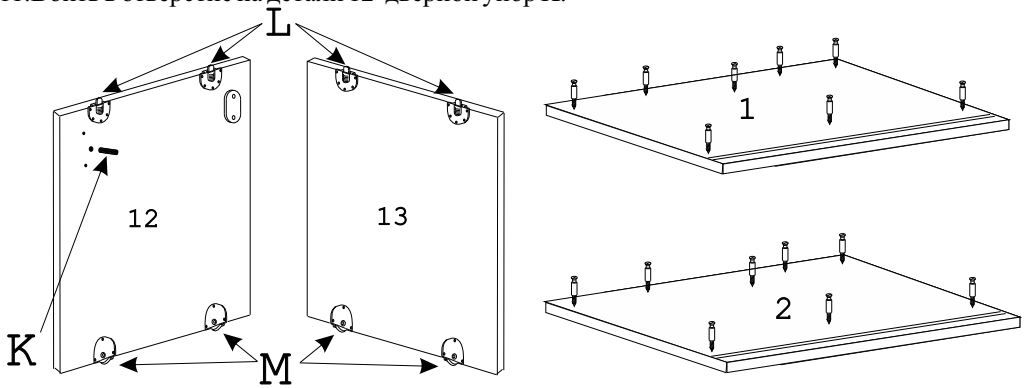

12. Соединить детали 3, 4 и 5 с деталями 6 и 7. На деталях 7 затянуть эксцентрики B по часовой стрелке до упора.
13. Соединить детали 1 и 2 с деталями 3, 4 и 5. Затянуть эксцентрики A по часовой стрелке до упора.
14. Вставить дверь 13 роликом M6 в направляющую на детали 2. Верхний направляющий ригель L вставить в направляющие на детали 1 и защелкнуть.
15. Вставить дверь 12 роликом M6 в направляющую на детали 2. Верхний направляющий ригель L вставить в направляющие на детали 1 и защелкнуть.

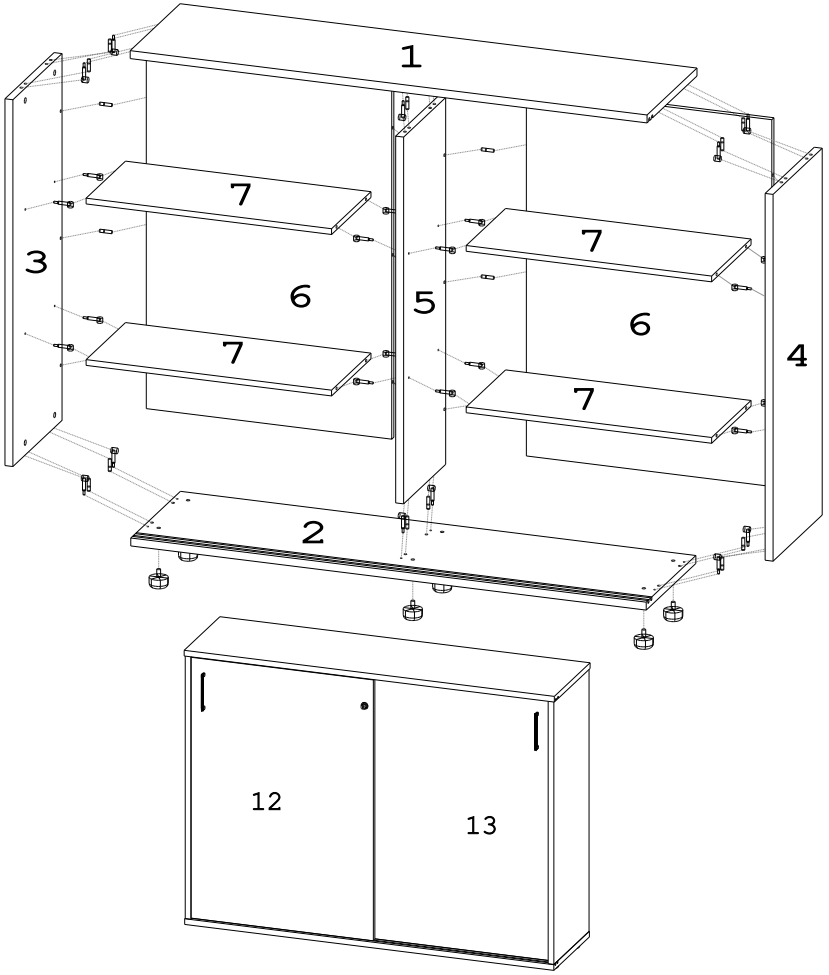

Фурнитура

A	B	C	D	E	F	G	H	J	K	L	M
12шт.	16шт.	28шт.	20шт.	2шт.	1шт.	14шт.	6шт.	4шт.	1шт.	4шт.	4шт.
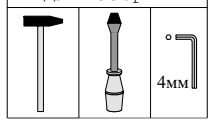
Инструмент для сборки