ЭКСПРО
Фабрика современной мебели
Адрес: Россия, г. Тула, ул. Щегловская засека, 31А
тел.: 8-800-770-76-54
E-mail:toexpro@mail.ru
Internet:http://www.expro.ru

Схема установки опор стола V-100

1. Установить овальные опоры А, совместив отверстия на крепежной пластине с распорными муфтами на детали 1 так, как показано на рисунке .
2. Прикрутить опоры к детали 1 винтами В.

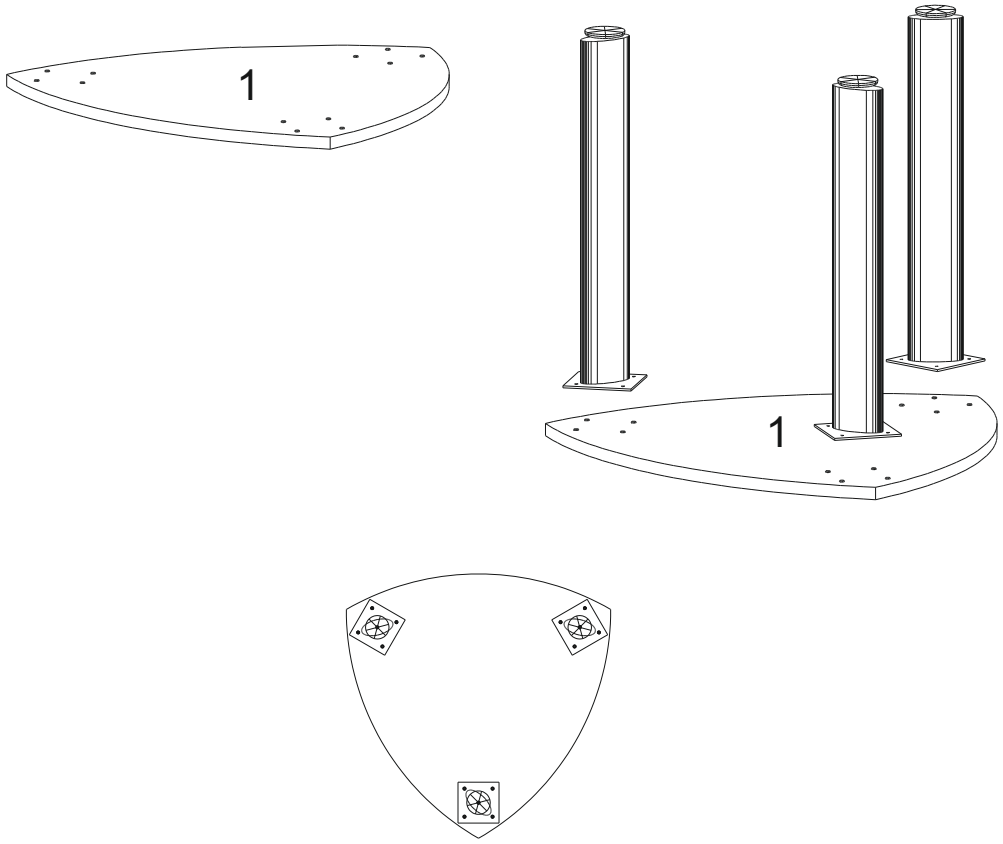

V-100, расположение овальных опор, вид снизу.

Фурнитура	
A	B
3шт	12шт

ЭКСПРО
Фабрика современной мебели
Адрес: Россия, г. Тула, ул. Щегловская засека, 31А
тел.: 8-800-770-76-54
E-mail:toexpro@mail.ru
Internet:http://www.expro.ru

Схема установки опор стола V-100

1. Установить овальные опоры А, совместив отверстия на крепежной пластине с распорными муфтами на детали 1 так, как показано на рисунке .
2. Прикрутить опоры к детали 1 винтами В.

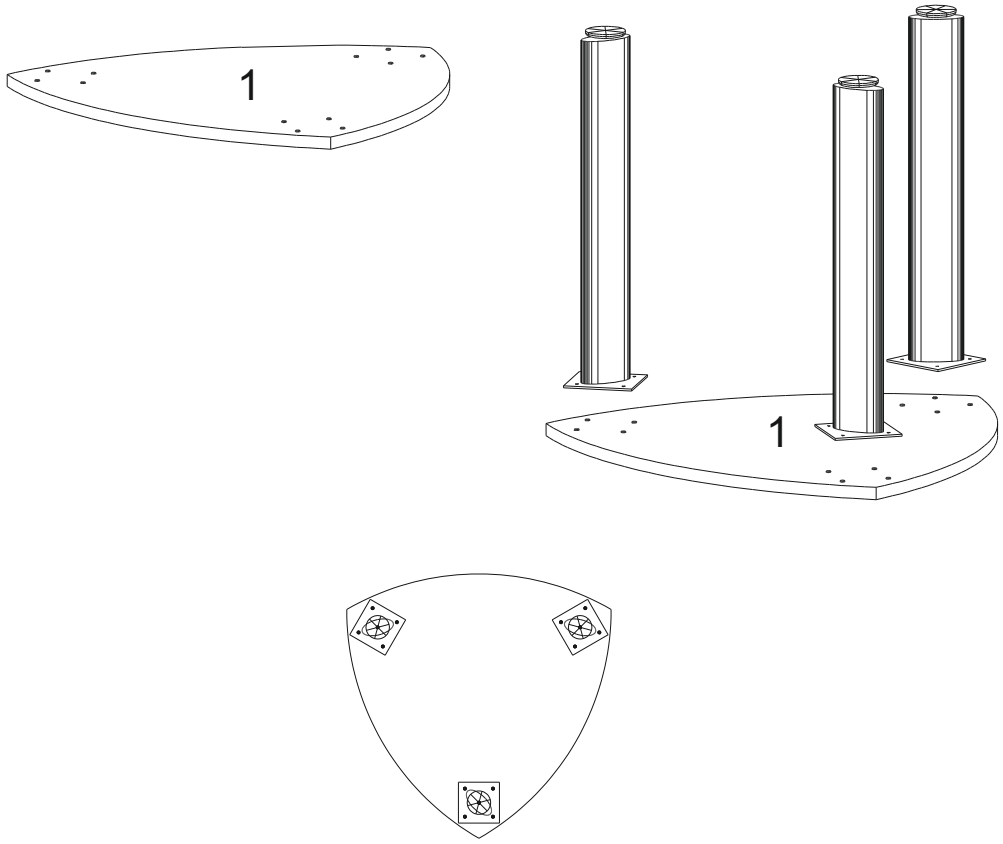

V-100, расположение овальных опор, вид снизу.

Фурнитура	
A	B
3шт	12шт