Адрес: Россия, г. Тула, ул. Щегловская засека, 31А
тел.: 8-800-770-76-54
E-mail:toexpro@mail.ru
Internet:http://www.expro.ru

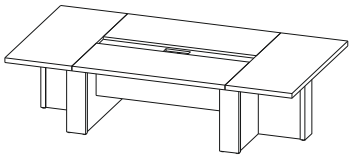

Схема сборки стола переговоров Т-104

Фурнитура

Поз.	Наименование	Кол-во	Эскиз
9	Опора М8	12	
10	Дюбель М6	80	
11	Эксцентрик Minfix 23	80	
12	Шкант 8х30	92	
13	Заглушка на растекс	32	
14	Заглушка к/к черная d=60	2	
15	Пластина	6	
16	Винт	12	

Детали

Поз.	Наименование	Размер	Кол-во
1	Столешница	1600х700х50	4
2	Вставка	1600х200х22	1
3	Опора 7	692х200х50	6
4	Опора 4	690х1260х22	2
5	Опора 5	690х1260х22	2
6	Опора 6	690х440х22	4
7	Соединитель	1420х400х22	2

Порядок сборки:

1. В нижний торец детали 3 вкрутить опору 9;
2. В отверстия на деталях 4,5,6 и 7 вставить эксцентрики 11 стрелками к торцевым отверстиям;
3. В торцевые отверстия на деталях 3,4,5,6 и 7 вставить шканты 12;
4. Вкрутить дюбеля 10 в футорки на деталях 1,3,4 и 5;
5. Соединить детали 3, 4 и 5, затянуть эксцентрики по часовой стрелке до упора;
6. Соединить детали 3,5 и 6, затянуть эксцентрики по часовой стрелке до упора;
7. Соединить детали 4 и 7, затянуть эксцентрики по часовой стрелке до упора;
8. Соединить детали 1 с деталями 5 и 6, затянуть эксцентрики по часовой стрелке до упора;
9. Соединить детали 1 с деталями 4, затянуть эксцентрики по часовой стрелке до упора;
10. Соединить деталь 2 с деталями 1 при помощи пластин 15 и винтов 16.;
11. В видимые эксцентрики 11 вставить заглушки 13.

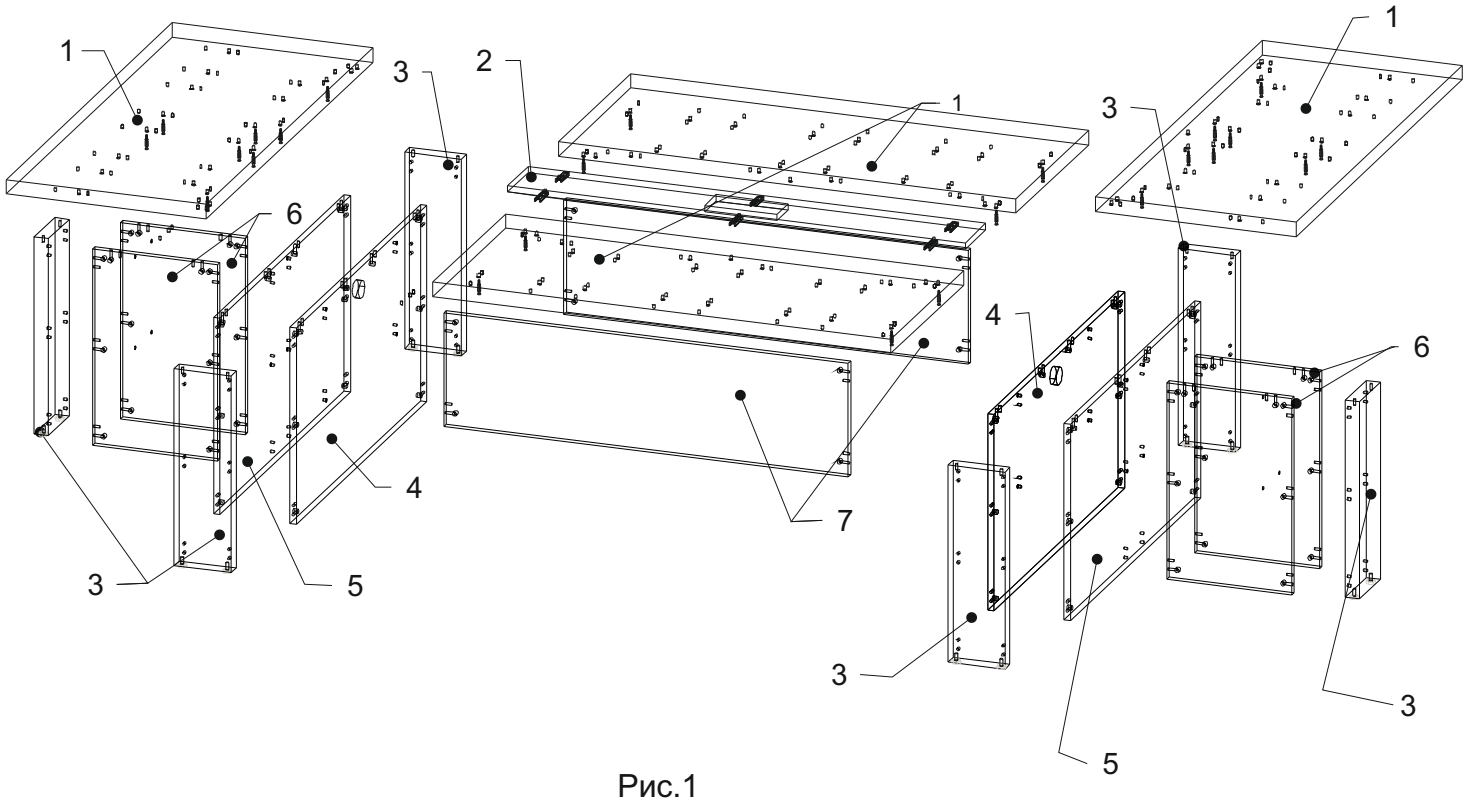

Рис.1