ЭКСПРО
Фабрика современной мебели

Адрес: Россия, г. Тула, ул. Щегловская засека, 31А
тел.: 8-800-770-76-54
E-mail:toexpro@mail.ru
Internet:http://www.expro.ru

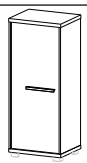

Шкаф высокий односекционный Z-41-11

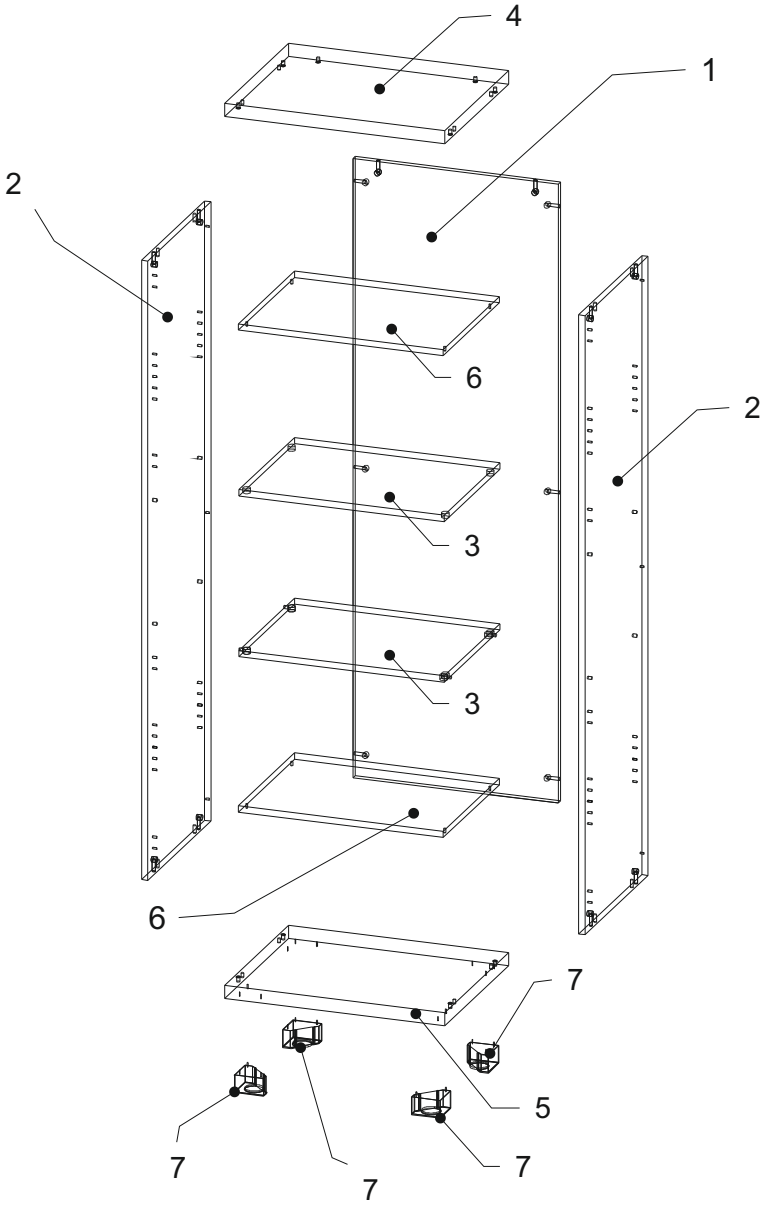

Фурнитура

Поз.	Наименование	Кол-во	Эскиз
7	Опора	4	
8	Дюбель-саморез	6	
9	Дюбель под мет.муфту	10	
10	Эксцентрик	16	
11	Шкант 8х30	8	
12	Заглушка на растекс	16	
13	Дюбель короткий	8	
14	Муфта пластиковая	8	
15	Полкодержатель с замком	8	
16	Полкодержатель	8	
17	Саморез 4,2х32	12	
18	Заглушка	40	

Детали

Поз.	Наименование	Размер	Кол-во
1	Задняя стенка	1764х585х18	1
2	Бок лев./пр. шкафа	1764х494х18	2
3	Горизонталь	585х436х18	2
4	Верх	628х500х38	1
5	Низ	628х500х38	1
6	Полка	584х440х18	2

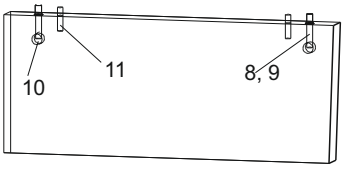

Рис.2

Порядок сборки:

1. В детали 1 и 2 вставить эксцентрики 10 стрелками к торцевым отверстиям и в торцевые отверстия шканты 11 согласно рис.2.
2. В предустановленные металлические муфты на деталях 4 и 5 вкрутить дюбель 9 по часовой стрелке до упора. В детали 2 вкрутить по 3шт. дюбели-саморезы 8 в отверстия диаметром 5 расположенные с задней стороны детали 2 (3 отверстия с краю вдоль длинной стороны).
3. В детали 2 в центральные отверстия диаметром 8 вбить пластиковые муфты 14 и вкрутить в них короткие дюбели 13.
4. В горизонтали 3 вбить полкодержатель с замком 15 таким образом, чтобы скошенная сторона была направлена наружу детали (скошенная сторона была в одной плоскости с торцом детали).
5. Соединить детали 1 и 2 и затянуть эксцентрики 10 по часовой стрелке до упора.
6. Скрепленные детали 1 и 2 соединить с деталями 4 и 5. Затянуть эксцентрики по часовой стрелке до упора.
7. К детали 5 прикрутить опоры 7 саморезами 17 (для этого на нижней стороне детали 5 есть 12 сверлений диаметром 2,5мм.
8. Установить горизонтали 3 в центральную часть шкафа и закрыть замки на крепежах 15 отверткой по часовой стрелке.
9. Установить полки 6 на необходимую высоту на полкодержатель 16. В свободные отверстия вставить заглушки 18. Установить заглушки 12 на эксцентрик 10.

Схемы установки и регулировки дверных петель в упаковке с дверьми.