ЭКСПРО
Фабрика современной мебели

Адрес: Россия, 300004, г.Тула, ул. Марата, 79.
тел./факс: (4872) 41-22-67, 41-67-09
E-mail:expro@tula.net
Internet:http://www.expro.ru

Схема сборки дополнительной секции шкафа I-644

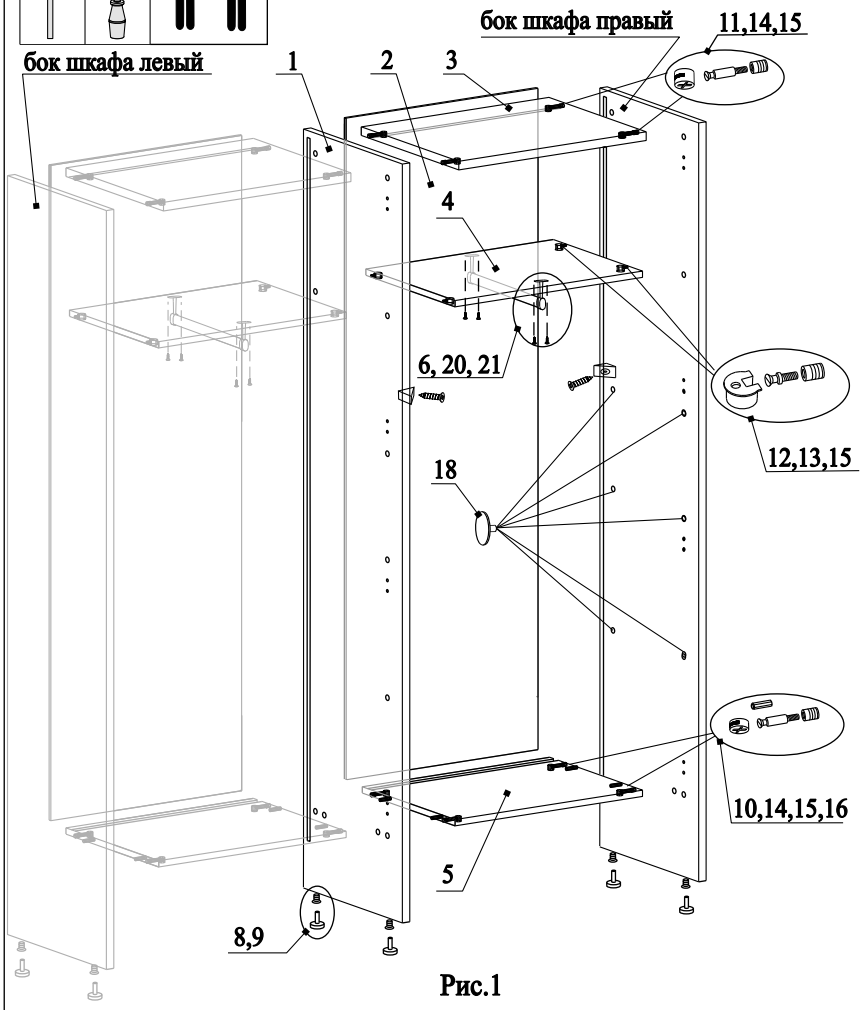

Рис.1

Детали

поз.	Наименование	Размер	Кол-во
1	Перегородка	1927x440x22	1
2	Задняя стенка	1664x566x8	1
3	Верх	556x434x22	1
4	Горизонталь	556x397x16	1
5	Низ	556x413x16	1
6	Вешалка-штанга	364	1

Фурнитура

поз.	Наименование	Кол-во	Эскиз
8	Опора	2	
9	Футорка	2	
10	Эксцентрик 15x13	4	
11	Эксцентрик 15x16	4	
12	Полкодержатель	4	
13	Дюбель короткий М6	4	
14	Дюбель длинный М6	8	
15	Муфта пластиковая М6	12	
16	Шкант	4	
17	Заглушка для эксцентрика	4	
18	Заглушка Ø8	12	
19	Заглушка Ø5	8	
20	Штангодержатель	2	
21	Шуруп 3,5x16	4	
22	Уголок для задней стенки	2	
23	Шуруп 3x20	2	

Порядок сборки:

Дополнительные секции устанавливаются в комплекте с любым из шкафов данной серии. Вместо одного из боков устанавливается перегородка дополнительной секции, позволяющая крепление полок с двух сторон. Далее сборка производится в указанном порядке. Бок от шкафа устанавливается крайним в группе шкафов, состоящей из любого количества дополнительных секций.

1. В нижние торцы боков забить футорки 9 и вкрутить опоры 8 (рис.1);
2. Забить пластиковые муфты 15 в бока стеллажа согласно рис. 1;.
3. Вкрутить дюбели 13 и 14 в муфты на боках согласно рис. 1;
4. В отверстия на детали 3 вставить эксцентрики 11 (рис.1);
5. В отверстия на детали 5 вставить эксцентрики 10 и шканты 16 (рис.1);
6. Соединить верх 3 и низ 5 с перегородкой 1,затянуть эксцентрики по часовой стрелке до упора;
7. Вставить в пазы заднюю стенку 3, присоединить бок шкафа (или следующую перегородку), затянуть эксцентрики по часовой стрелке до упора (рис.1);
8. В отверстия на горизонтали забить полкодержатели 12 и прикрутить штангодержатели 20, вставив между ними вешалку-штангу (рис 1, 2);
9. Установить горизонталь в каркас шкафа согласно рис.1;
10. Вставить заглушки 17 в эксцентрики на дет.4;
11. Навесить дверь на левую или правую стороны шкафа (см. схему установки двери);
12. В оставшиеся отверстия ∅5мм вставить заглушки 19;
13. В оставшиеся отверстия ∅8мм вставить заглушки 18 (рис.1);
14. В углы между задней стенкой и боками прикрутить уголки 22 шурупами 23.

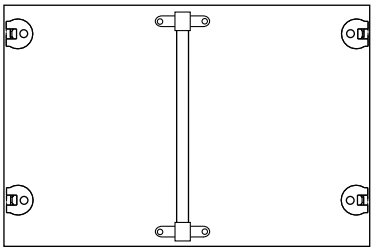

Рис.2