ЭКСПРО
Фабрика современной мебели

Адрес: Россия, г.Тула,
ул. Щегловская засека, 31 А.
тел.: 8-800-770-76-54
E-mail:toexpro@mail.ru
Internet:http://www.expro.ru

Схема сборки стеллажа D-73

Инструмент для сборки

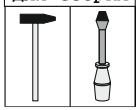

Фурнитура						
A	B	C	D	E	F	G
30шт	4шт	16шт	38шт	20шт	5шт	46шт

1. Ввернуть дюбели А в детали №1,2,4 и 6.
2.Вставить дюбели В в деталь № 5.
3.Вставить шканты С в торцы деталей № 4, 5 и 6.
4.Вставить эксцентрики D в детали № 3,4,5,6.
5. Привернуть круглые основания опор F к детали № 2 шурупами Е и накрутить на основания квадратные опоры.

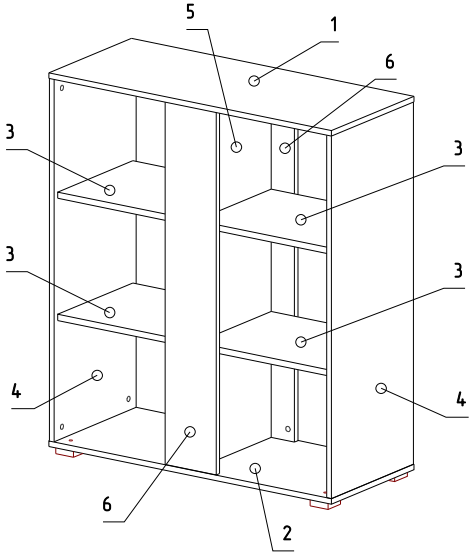

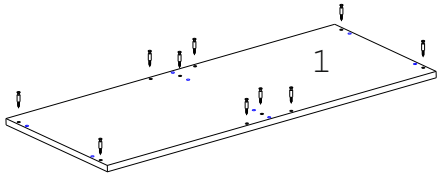

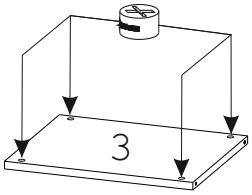

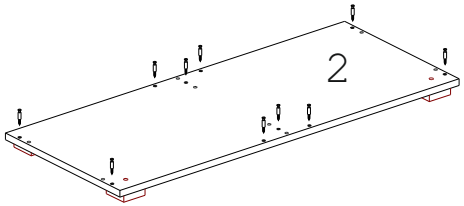

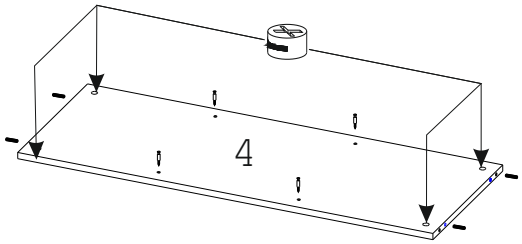

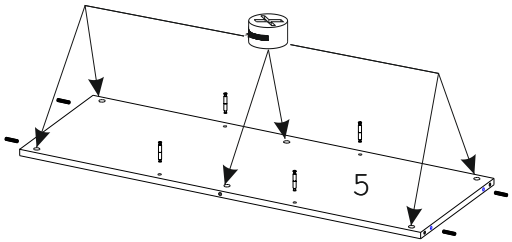

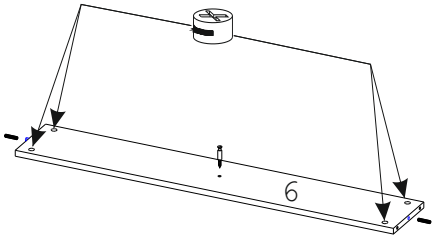

6. Соединить деталь № 5 с деталью № 6 и закрутить эксцентрик по часовой стрелке.
7.Соединить детали № 3 с деталью № 5 и закрутить эксцентрики по часовой стрелке.

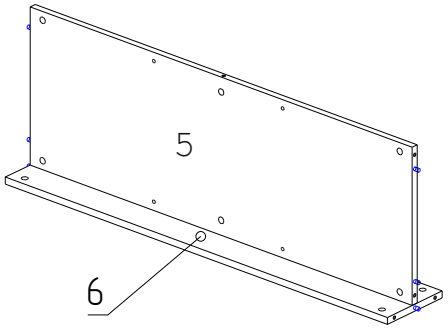

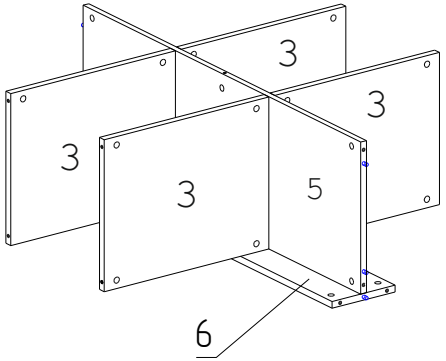
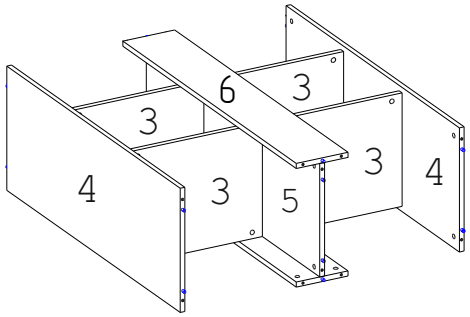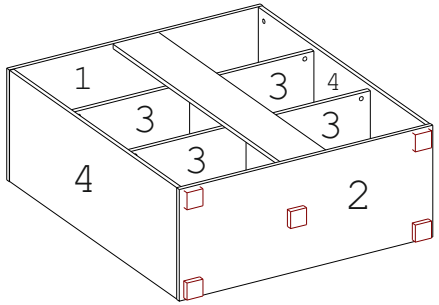
8. Соединить детали № 4 с деталями № 3 и закрутить эксцентрики по часовой стрелке.
9. Соединить деталь № 5 с деталью № 6 и закрутить эксцентрик по часовой стрелке.
10. Соединить детали №1 и 2 с деталями № 4,5, 6 и закрутить эксцентрики.
11. Закрыть эксцентрики заглушками G.