ЭКСПРО
Фабрика современной мебели

Адрес: Россия, г.Тула,
ул. Щегловская засека, 31 А.
тел.: 8-800-770-76-54
E-mail:toexpro@mail.ru
Internet:http://www.expro.ru

Схема сборки стеллажа D-72

Фурнитура						
A	B	C	D	E	F	G
62шт	19шт	36шт	100шт	32шт	8шт	108шт

1. Ввернуть дюбели А в детали №1,2,4,5,6.
2.Вставить дюбели В в деталь № 5.
3.Вставить шканты С в торцы деталей № 4, 5,6,7.
4. Вставить эксцентрики D в Детали № 3,4,5,6,7.
5.Привернуть круглые основания опор F к детали № 2 шурупами Е и накрутить на основания квадратные опоры.

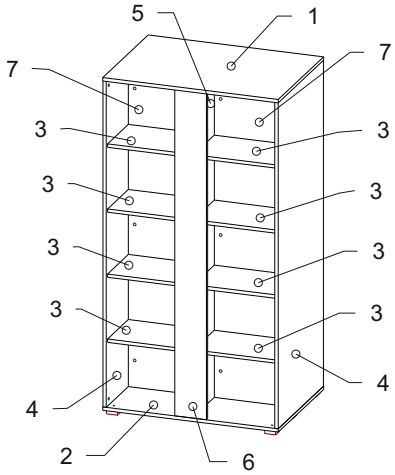

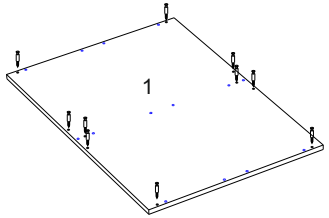

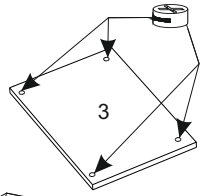

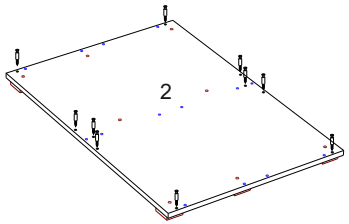

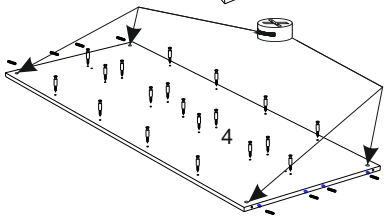

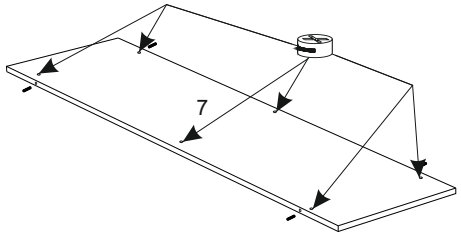

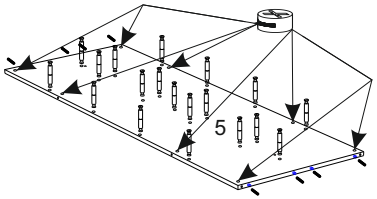

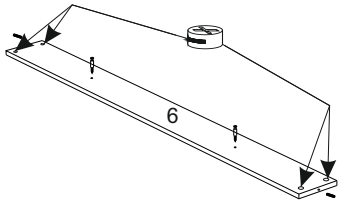

6. Соединить деталь № 4 с деталью № 7 и закрутить эксцентрик по часовой стрелке.
7.Соединить детали № 3 с деталью № 4 и закрутить эксцентрики по часовой стрелке.

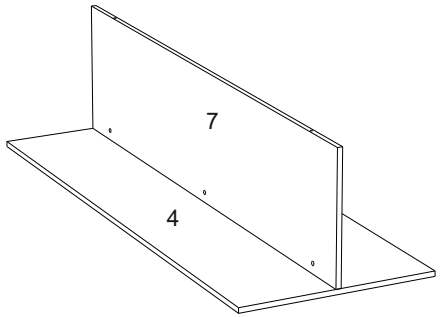

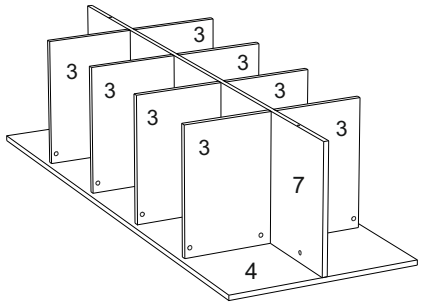

8. Соединить деталь № 5 с деталями № 3.
9.Соединить деталь № 7 с деталью № 5 и закрутить эксцентрик по часовой стрелке.
10.Соединить детали № 3 с деталью № 5 и закрутить эксцентрики по часовой стрелке.

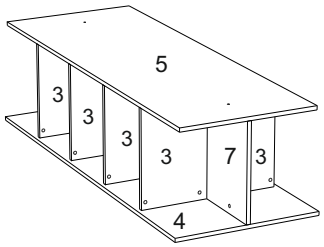

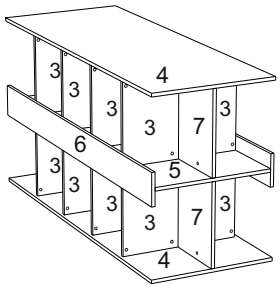
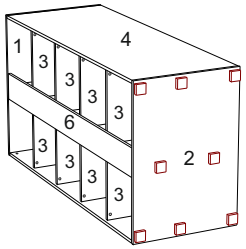
10. Соединить деталь № 4 с деталями № 3 и закрутить эксцентрики по часовой стрелке.
11. Соединить детали №6 с деталью №5 и закрутить эксцентрики по часовой стрелке.
12. Соединить детали №1,2 с деталями №4,5,6 и закрутить эксцентрики по часовой стрелке.
13.Закрыть эксцентрики заглушками G в соответствии с цветом детали.